Арт. 6670СА

Отрисовка ориентирована на размер L

Внимание: на размерах менее размера L края изображения максимального поля могут уходить в подмышки. Просим учитывать это при расположении макета.

Внимание! Трафаретная печать возможна только в 1 цвет - на цветных изделиях - белой, черной или серебряной краской, на белых - любым цветом.
На черном и красном изделиях белый цвет мигрирует, просьба делать заказ через сигнальный образец.
Рекомендуемая толщина линии для трафаретной печати 0,6 мм.

ЛИЦО

Зона нанесения	Вид нанесения	Макс площадь (Ш*В)
A1	Трафаретная печать 1+0	280x420мм
	Термотрансфер	100x100мм
	DTF (текстиль)	280x420мм
A2	Трафаретная печать	70x50мм
	DTF (текстиль)	70x50мм

ЛИЦО

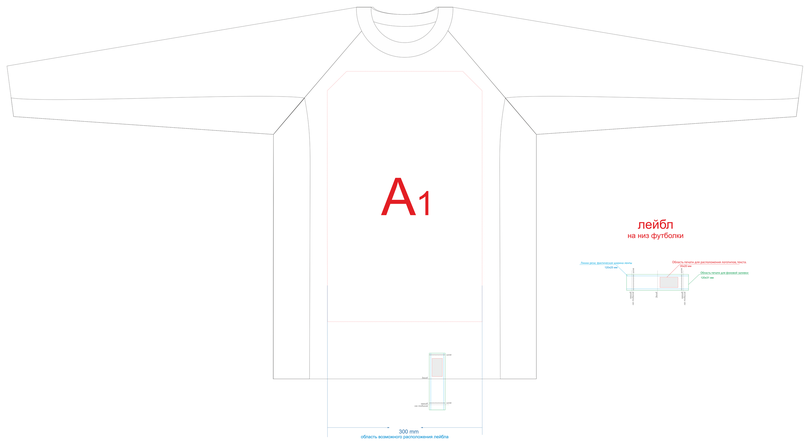

A1	Флекстран	210x300мм
	Лейбл (для текста и логотипов)	35x20мм
	Лейбл (фоновая запечатка)	120x31мм

Внимание!
Логотип или значимое изображение необходимо поместить в область для логотипов и текста.

оборот

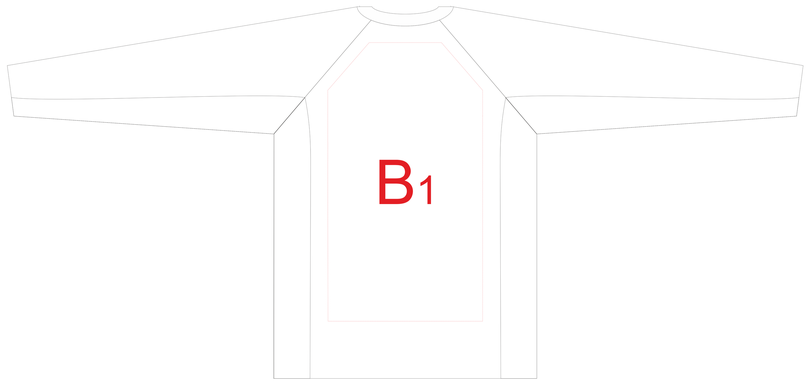

Зона нанесения	Вид нанесения	Макс площадь (Ш*В)
B1	Трафаретная печать 1+0	280x420мм
	Термотрансфер	100x100мм
	DTF (текстиль)	280x420мм

оборот

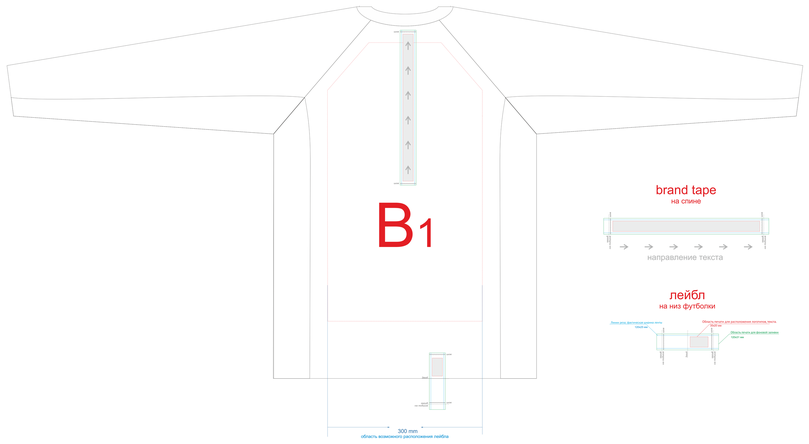

B1	Флекстран	210x300мм
	Brand tape (для текста и логотипов)	285x20мм
	Brand tape (фоновая запечатка)	320x31мм
	Лейбл (для текста и логотипов)	35x20мм
	Лейбл (фоновая запечатка)	120x31мм

Внимание!
Логотип или значимое изображение необходимо поместить в область для логотипов и текста.

вид справа

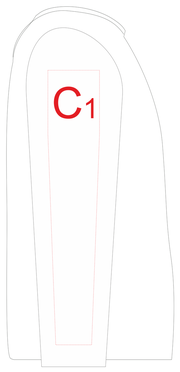

Зона нанесения	Вид нанесения	Макс площадь (Ш*В)
C1	Термотрансфер	100x100мм
	DTF (текстиль)	100x100мм
	Трафаретная печать 1+0	100x100мм

вид справа

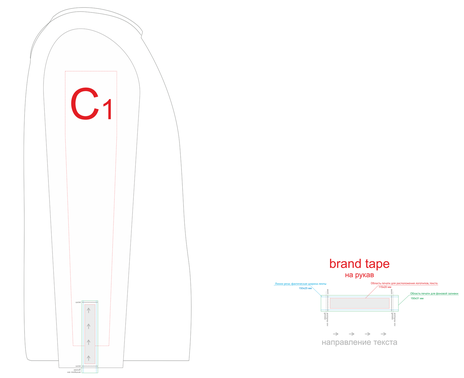

C1	Флекстран	100x100мм
	Brand tape (для текста и логотипов)	115x20мм
	Brand tape (фоновая запечатка)	150x31мм

Внимание!
Логотип или значимое изображение необходимо поместить в область для логотипов и текста.

вид слева

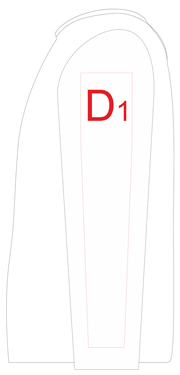

Зона нанесения	Вид нанесения	Макс площадь (Ш*В)
D1	Термотрансфер	100x100мм
	DTF (текстиль)	100x100мм
	Трафаретная печать 1+0	100x100мм

вид слева

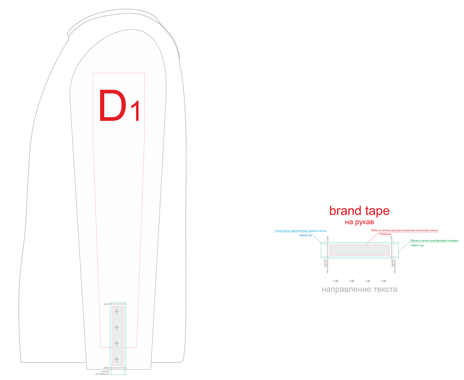

D1	Флекстран	100x100мм
	Brand tape (для текста и логотипов)	115x20мм
	Brand tape (фоновая запечатка)	150x31мм

Внимание!
Логотип или значимое изображение необходимо поместить в область для логотипов и текста.

КАСТОМИЗАЦИЯ

Цвета модели, масштаб 1:3