Арт. 92082

сторона 1

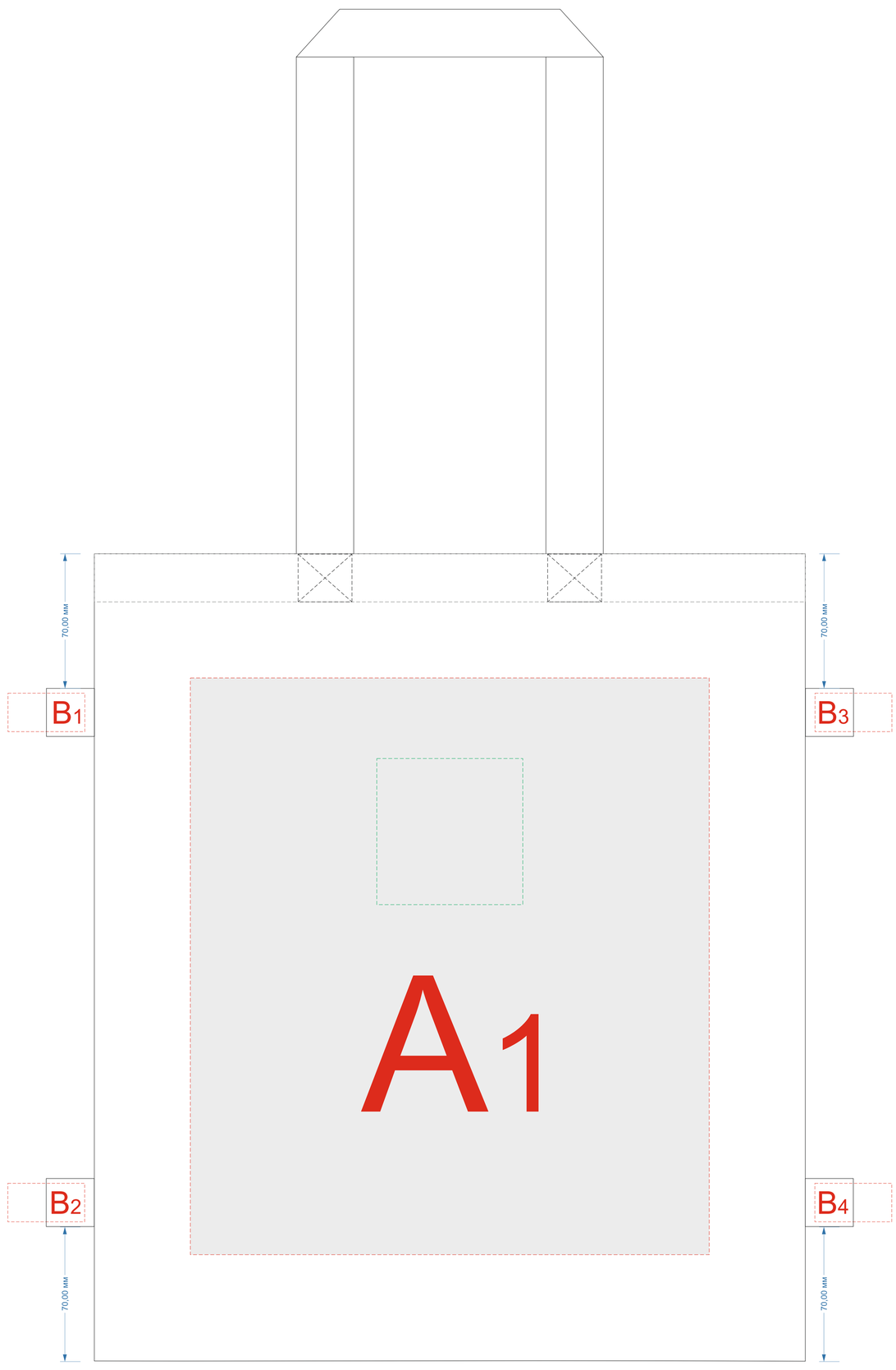

сторона 2

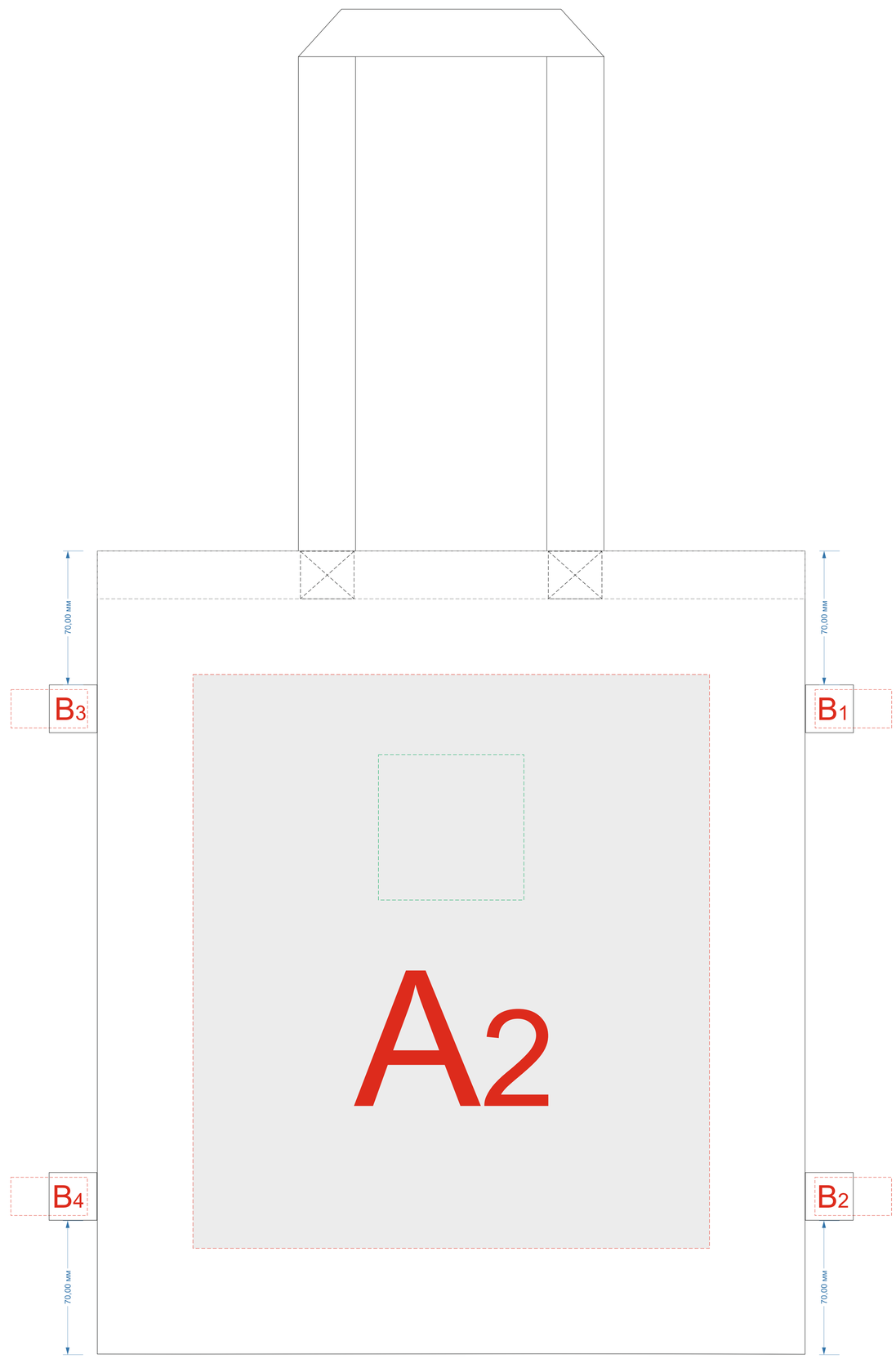

лейбл

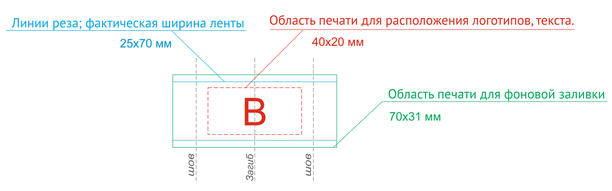

	Вид нанесения	Макс площадь (Ш*В)
A	Трафаретная печать	270x300мм
	Текстильный принтер	250x250мм
	Термотрансфер	270x300мм
	DTF (текстиль)	270x300мм
	Вышивка	250x230мм
	Патч	76x76мм
	ПАТЧ 3D	75x75мм

Внимание! Печать на лейбле возможна только с одной стороны.

	Вид нанесения	Макс площадь (Ш*В)
B	Лейбл пришивной (фоновая запечатка)	70x31мм
	Лейбл пришивной (для текста и логотипов)	40x20мм

масштаб 1:2